Интернет- магазин
запчастей к зерно-
очистительной тех-ке
РЕШЕТА.РУ
+7 861 29 - 29 - 300
+7 905 49 - 40 - 555

Зерноочистительная машина
Петкус К536

Интернет- магазин
запчастей к зерно-
очистительной тех-ке
РЕШЕТА.РУ
+7 861 29 - 29 - 300
+7 905 49 - 40 - 555

ТАБЛИЦА 1

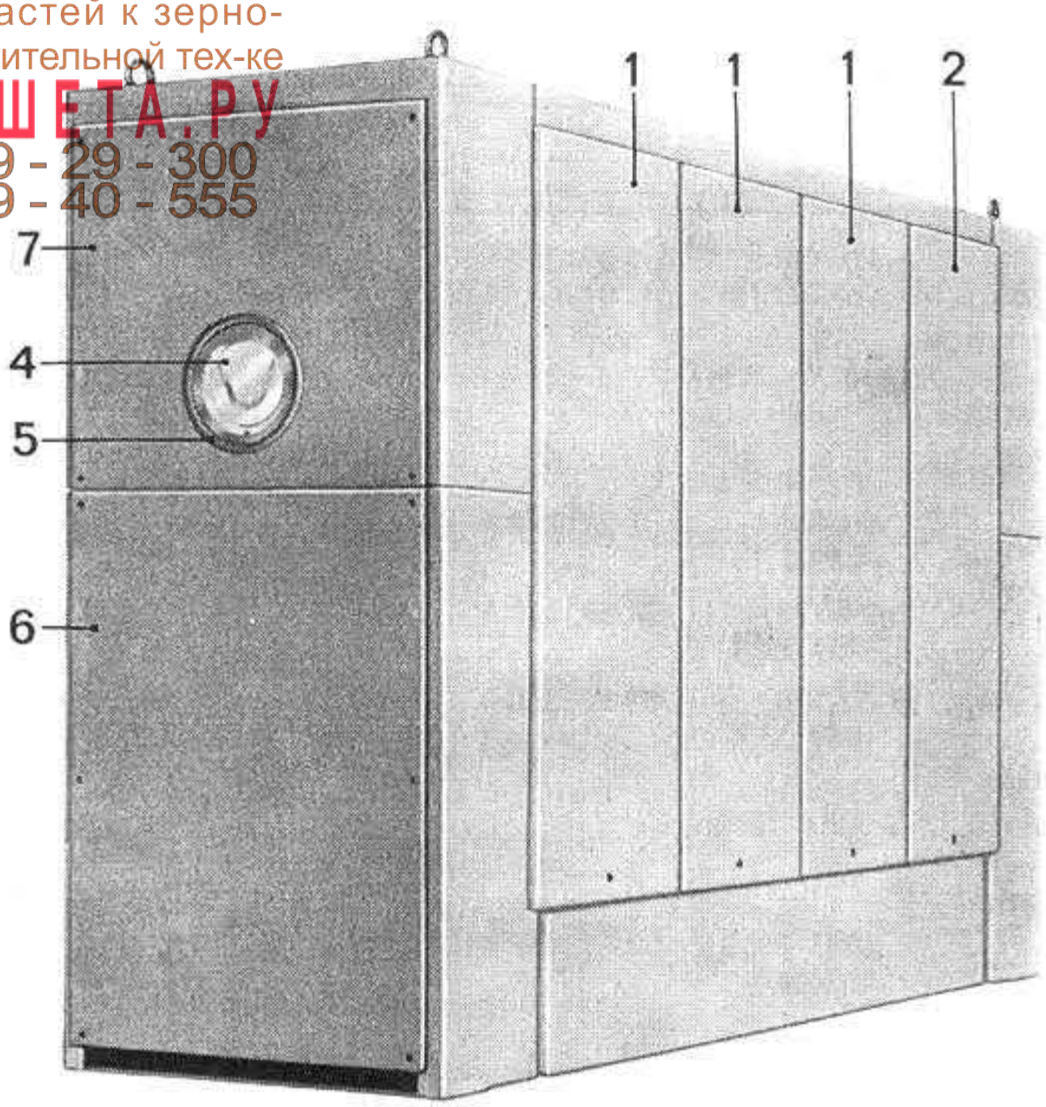

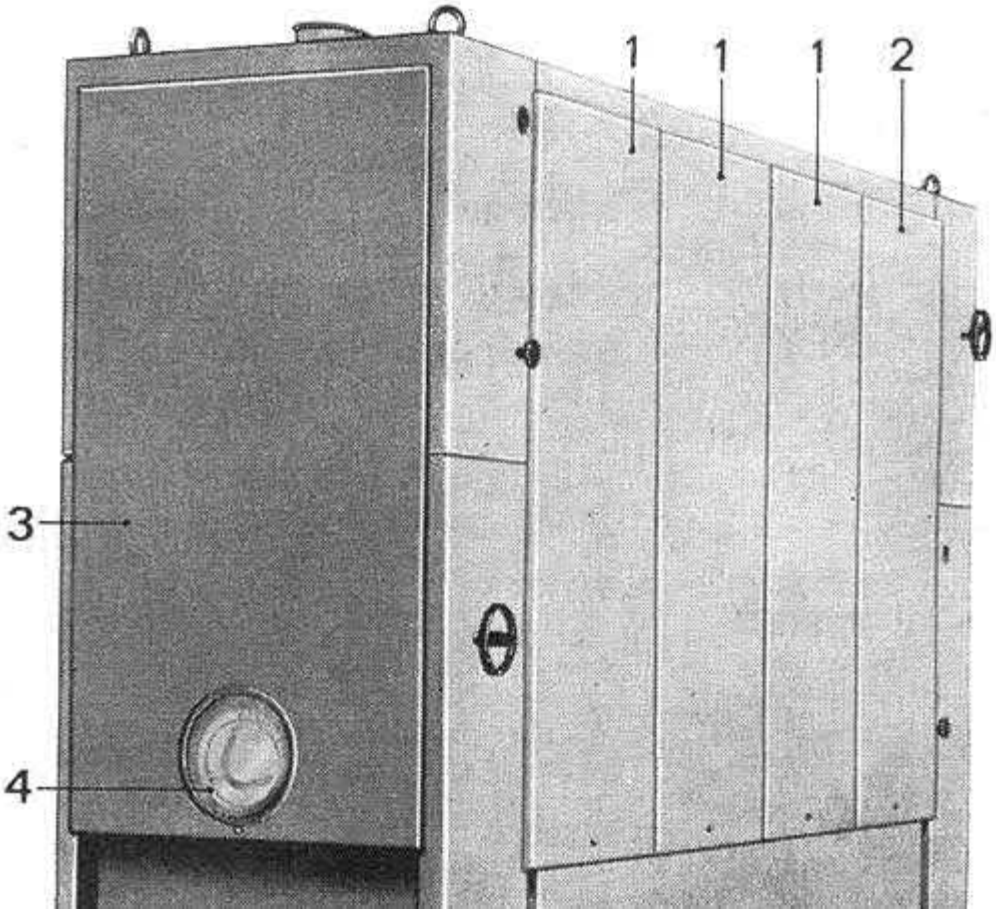

Интернет- магазин
запчастей к зерно-
очистительной тех-ке
РЕШЕТА.РУ
+7 861 29 - 29 - 300
+7 905 49 - 40 - 555

ТАБЛИЦА 2

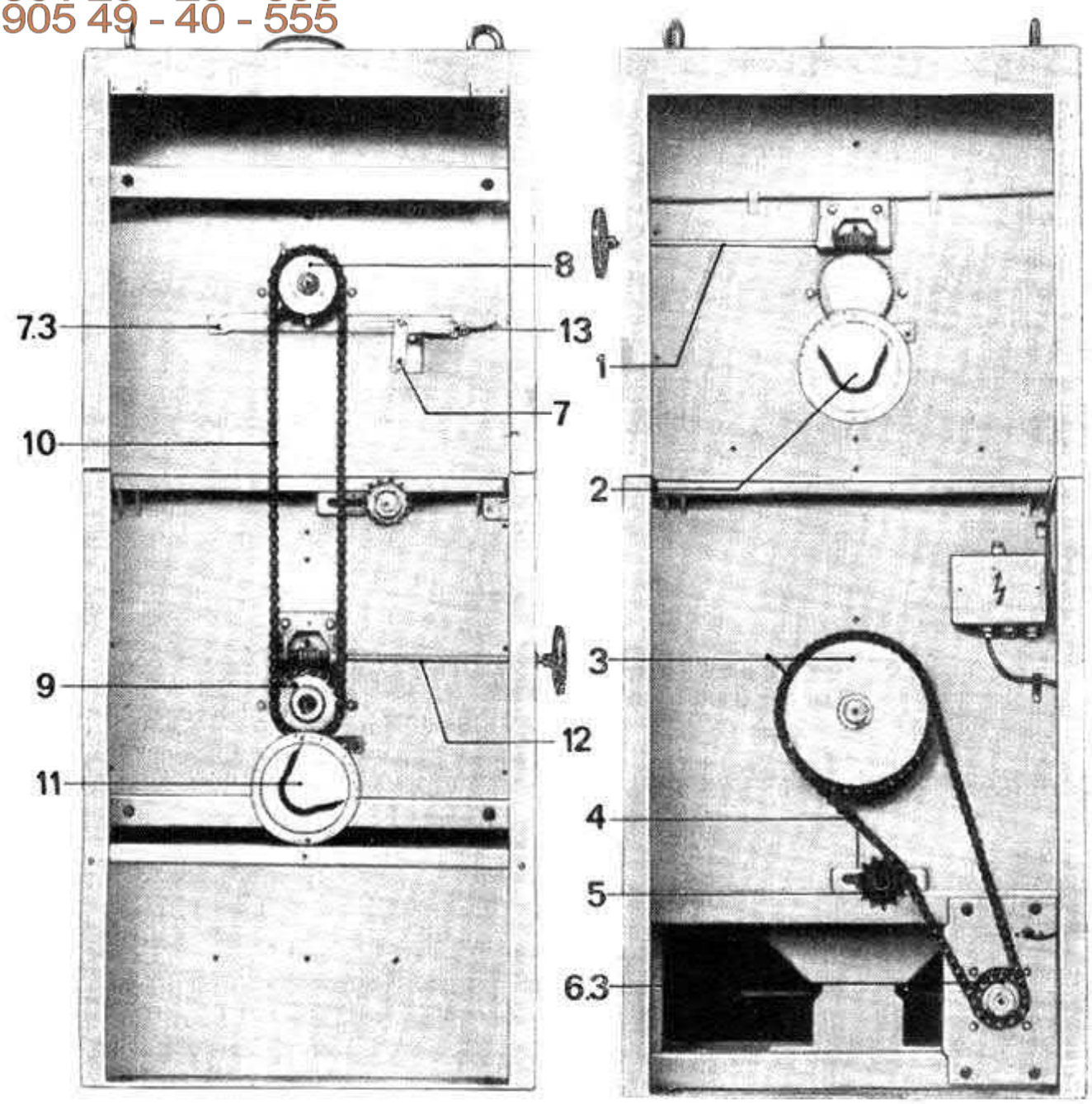

Интернет- магазин
запчастей к зерно-
очистительной тех-ке
РЕШЕТА.РУ
+7 861 29 - 29 - 300
+7 905 49 - 40 - 555

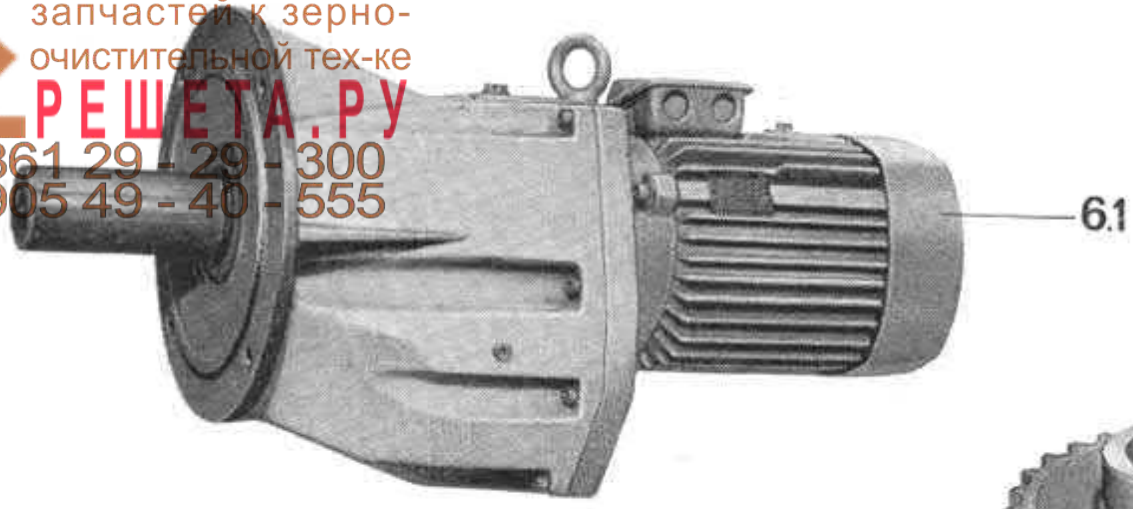

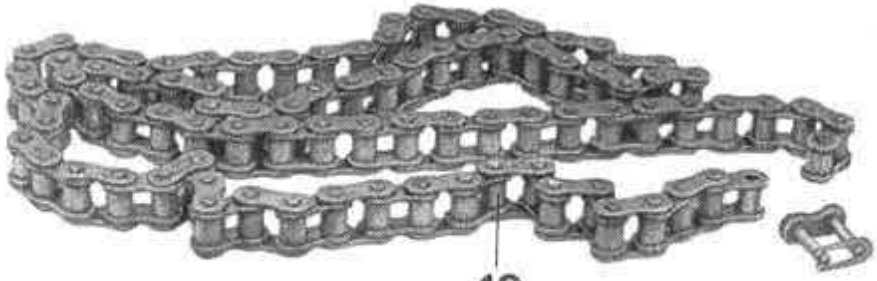

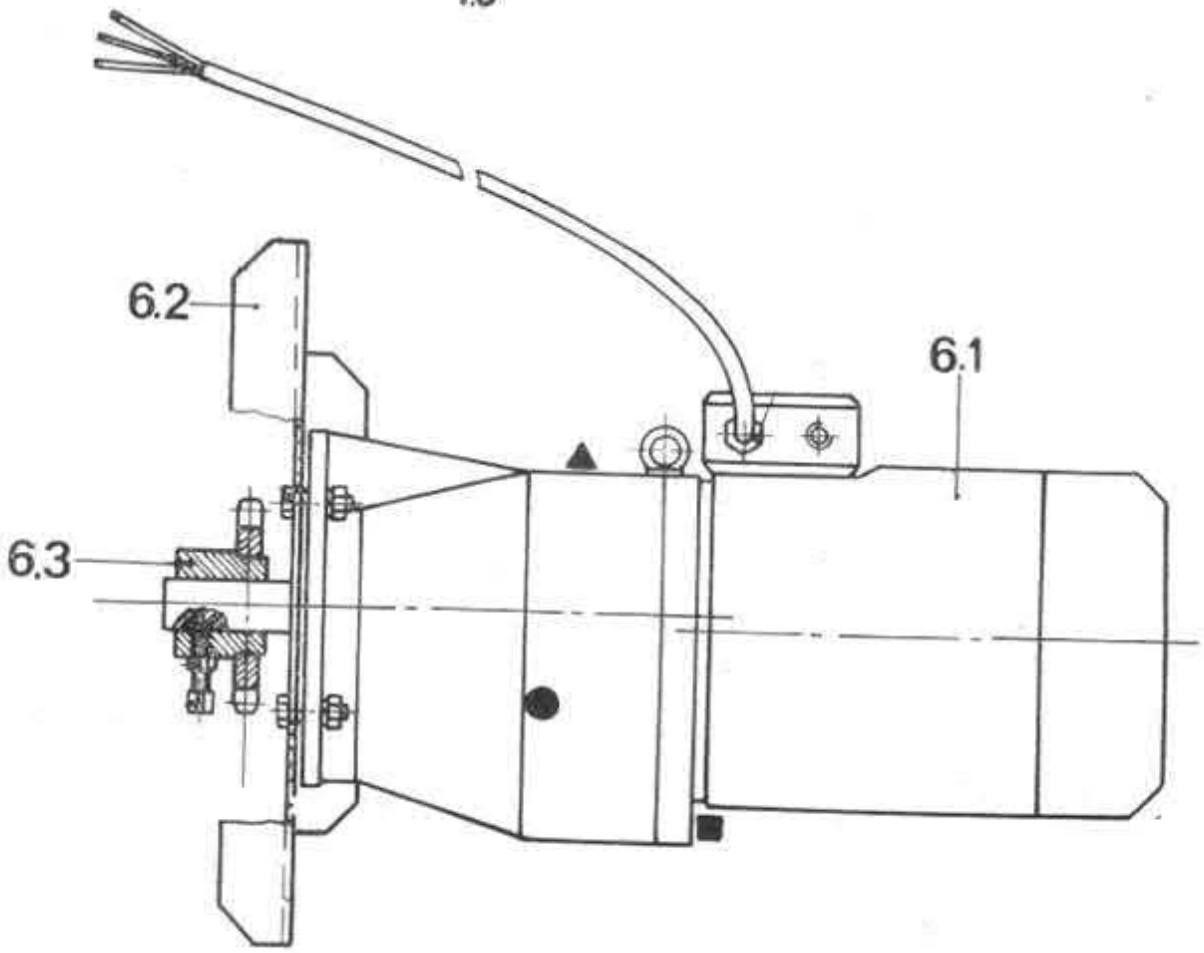

Интернет- магазин
запчастей к зерно-
очистительной тех-ке
РЕШЕТА.РУ
+7 861 29 - 29 - 300
+7 905 49 - 40 - 555

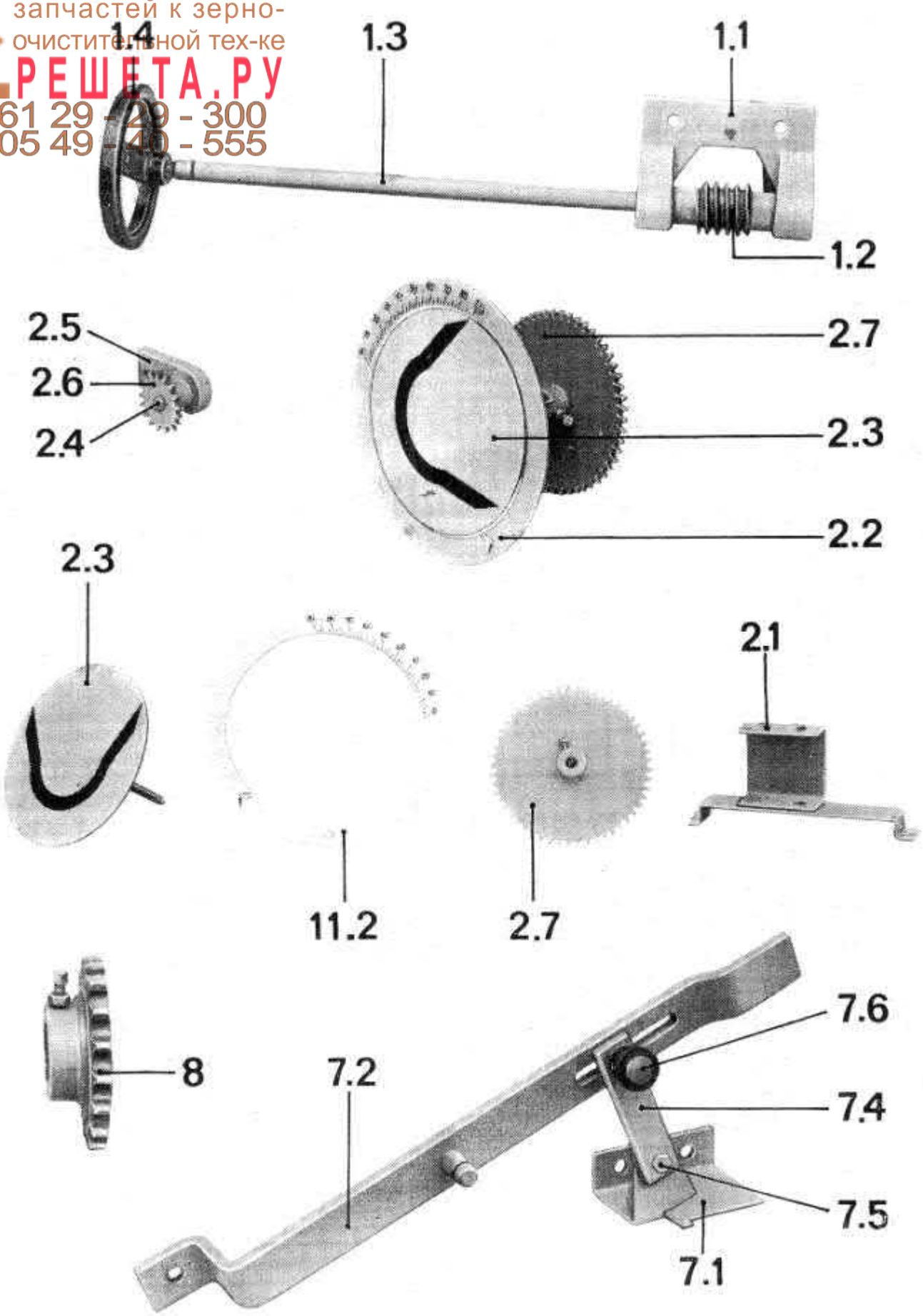

Интернет- магазин
запчастей к зерно-
очистительной тех-ке
РЕШЕТА.РУ
+7 861 29 - 29 - 300
+7 905 49 - 40 - 555

ТАБЛИЦА 3

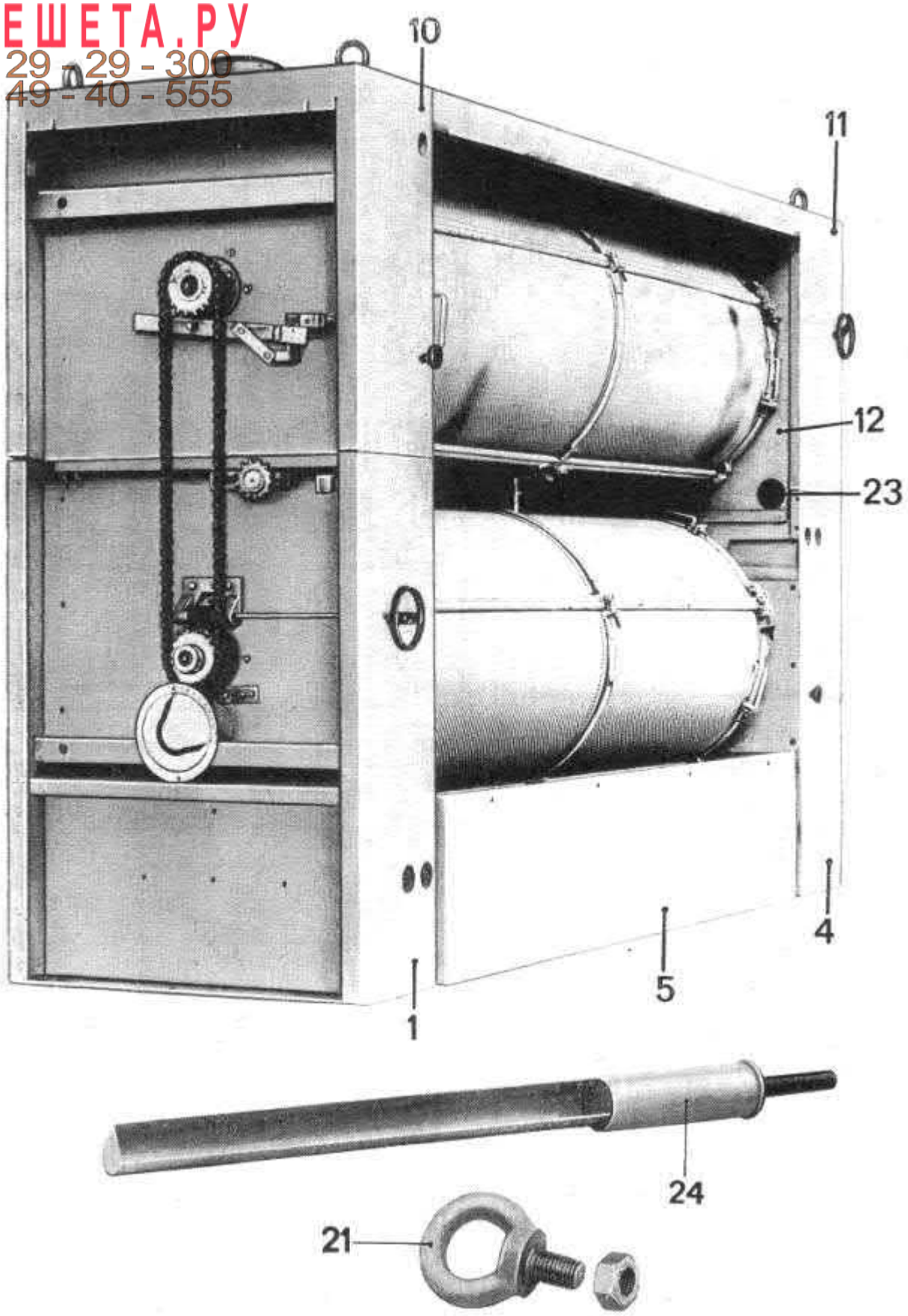

Интернет- магазин
запчастей к зерно-
очистительной тех-ке
РЕШЕТА.РУ
+7 861 29 - 29 - 300
+7 905 49 - 40 - 555

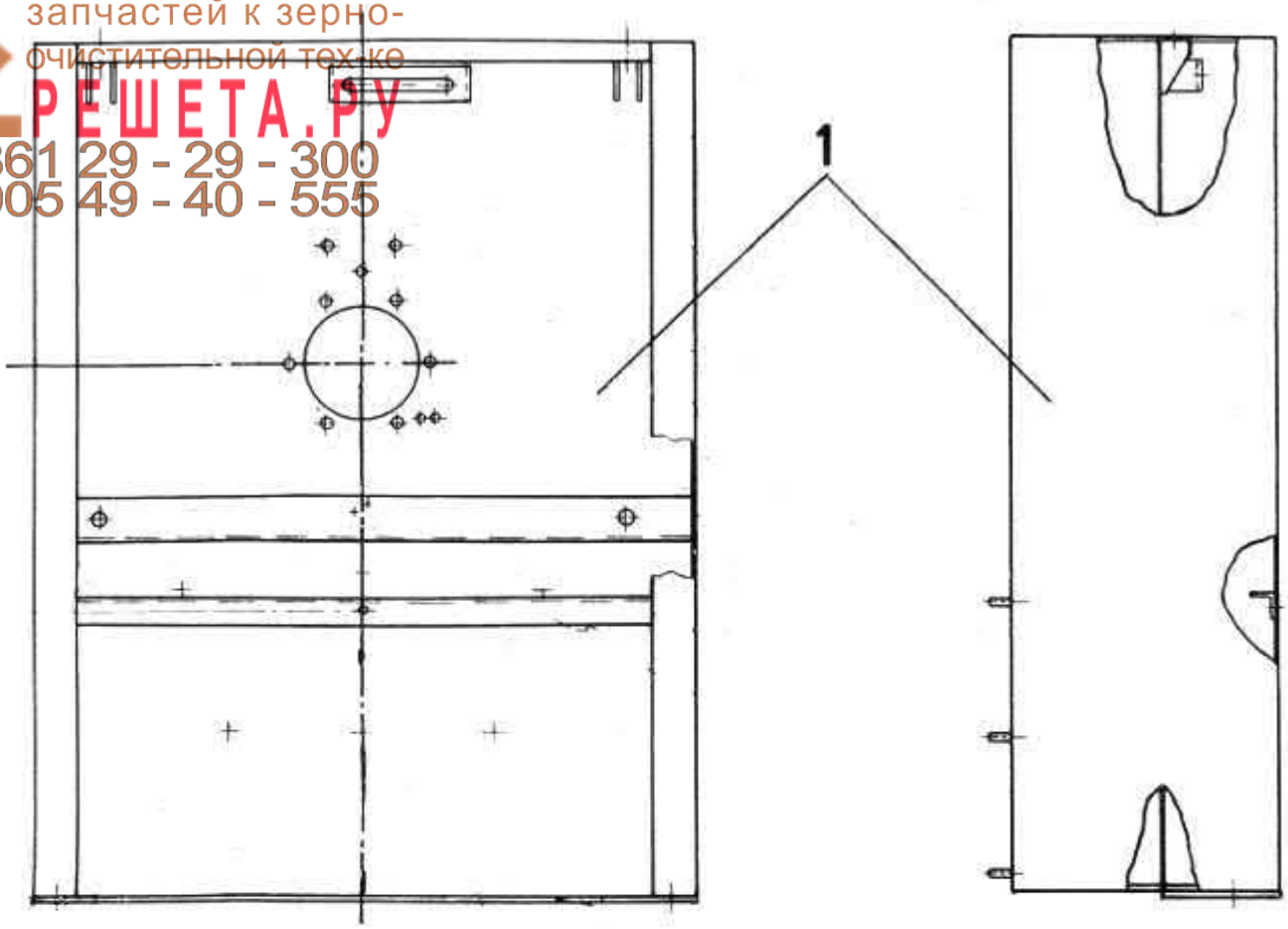

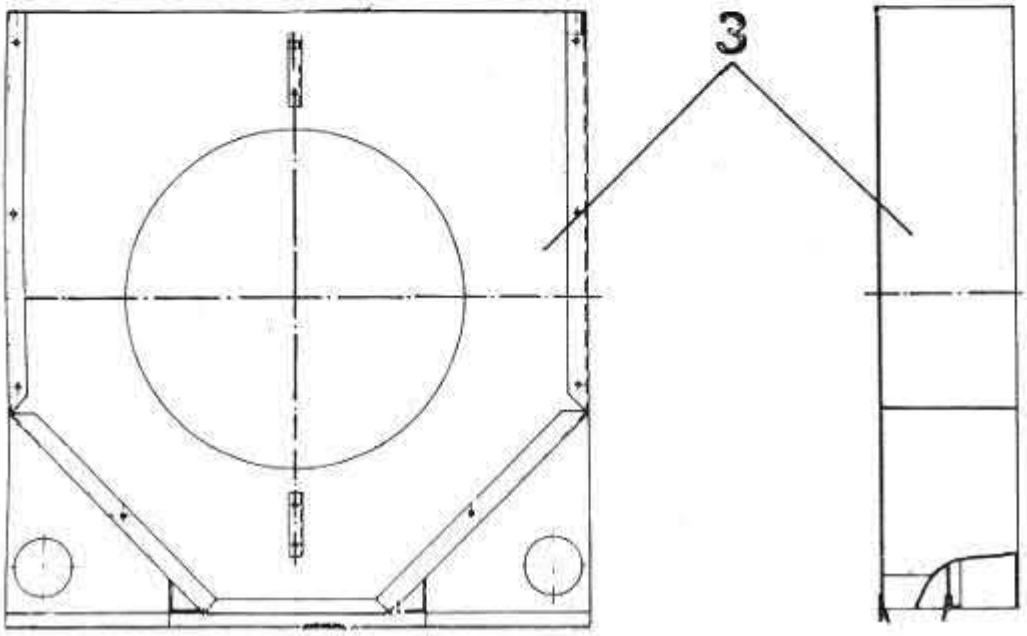

Интернет- магазин
запчастей к зерно-
очистительной тех-ке
РЕШЕТА.РУ
+7 861 29 - 29 - 300
+7 905 49 - 40 - 555

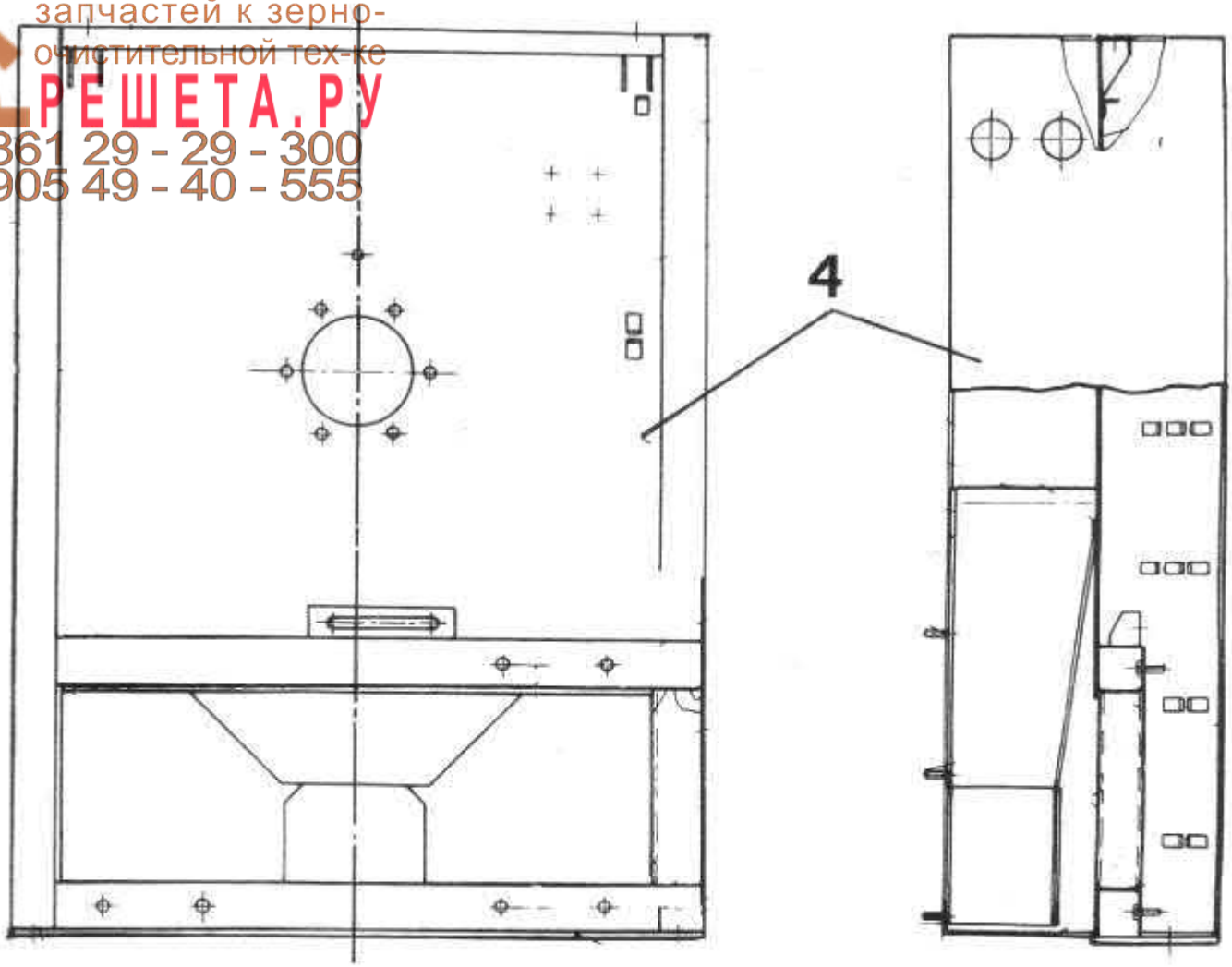

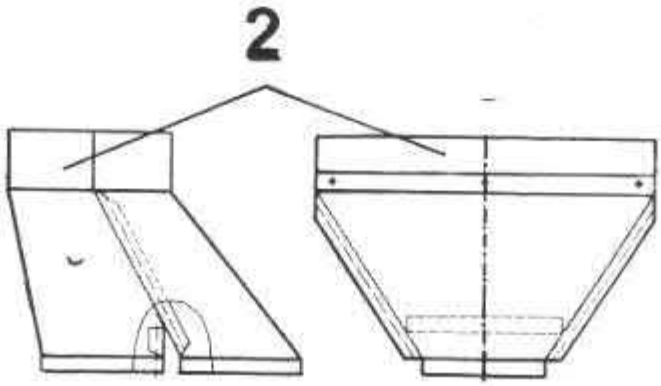

Интернет- магазин
запчастей к зерно-
очистительной тех-ке
РЕШЕТА.РУ
+7 861 29 - 29 - 300
+7 905 49 - 40 - 555

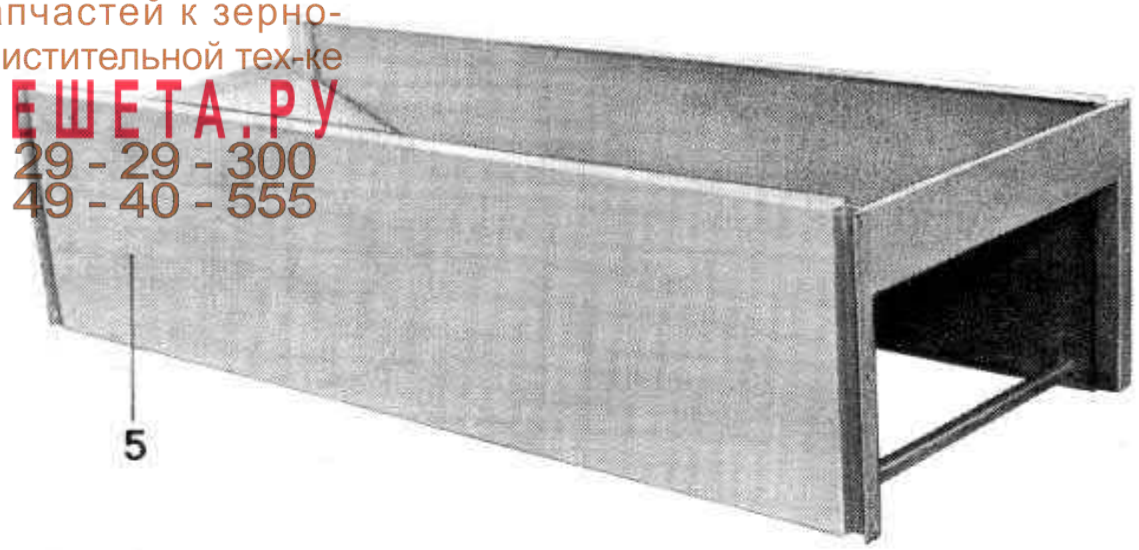

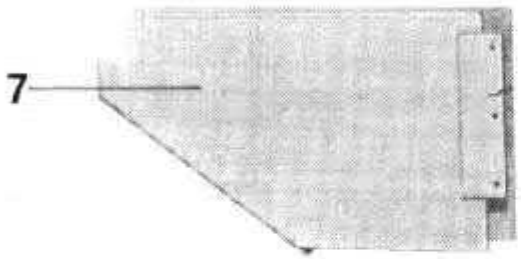

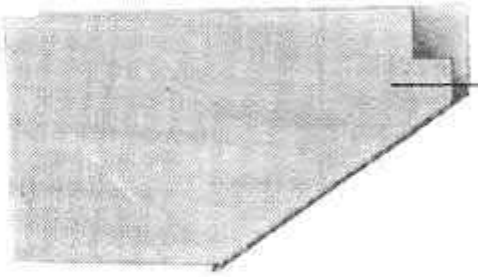

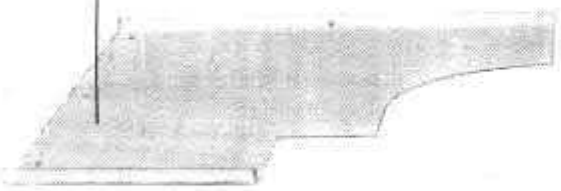

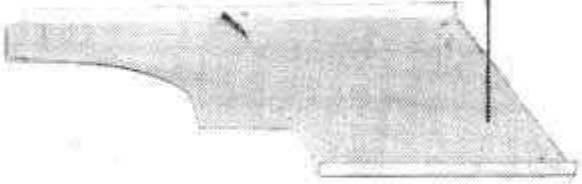

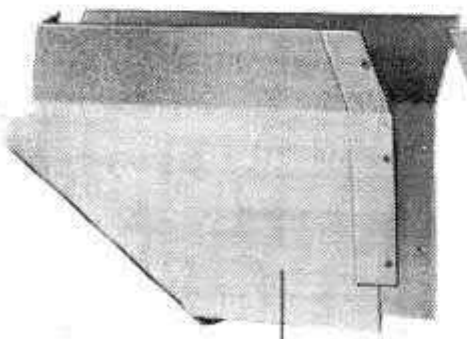

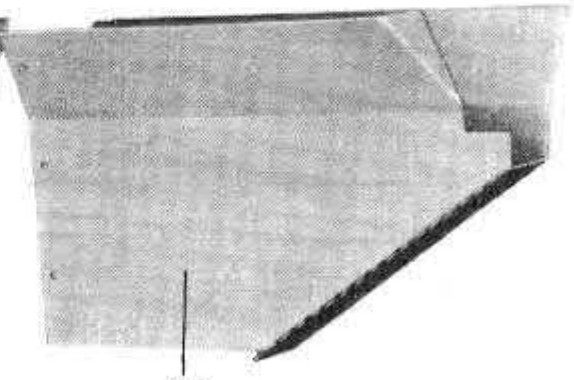

Интернет- магазин
запчастей к зерно-
очистительной тех-ке
РЕШЕТА.РУ
+7 861 29 - 29 - 300
+7 905 49 - 40 - 555

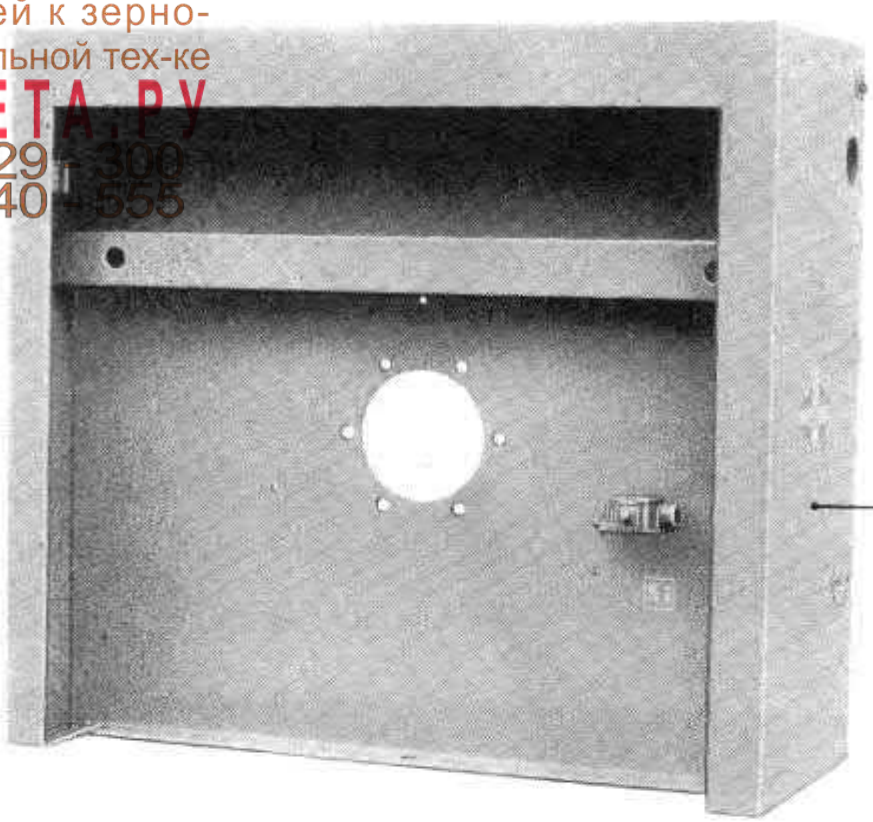

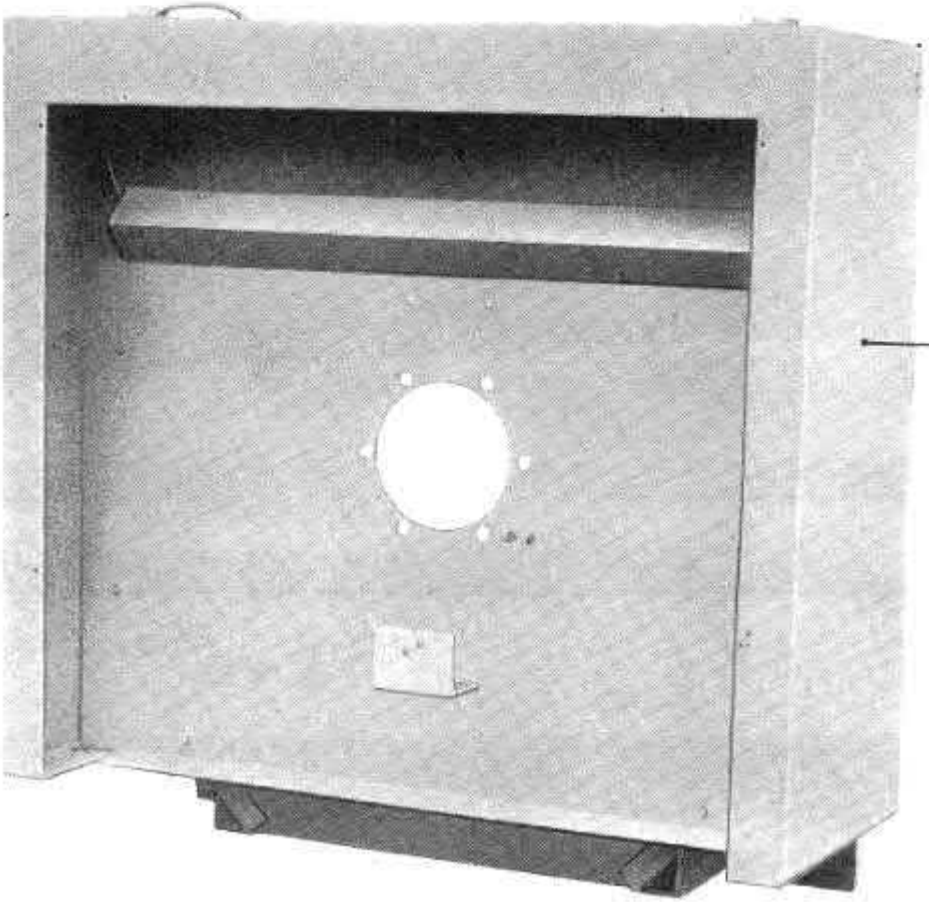

Интернет- магазин
запчастей к зерно-
очистительной тех-ке
РЕШЕТА.РУ
+7 861 29 - 29 - 300
+7 905 49 - 40 - 555

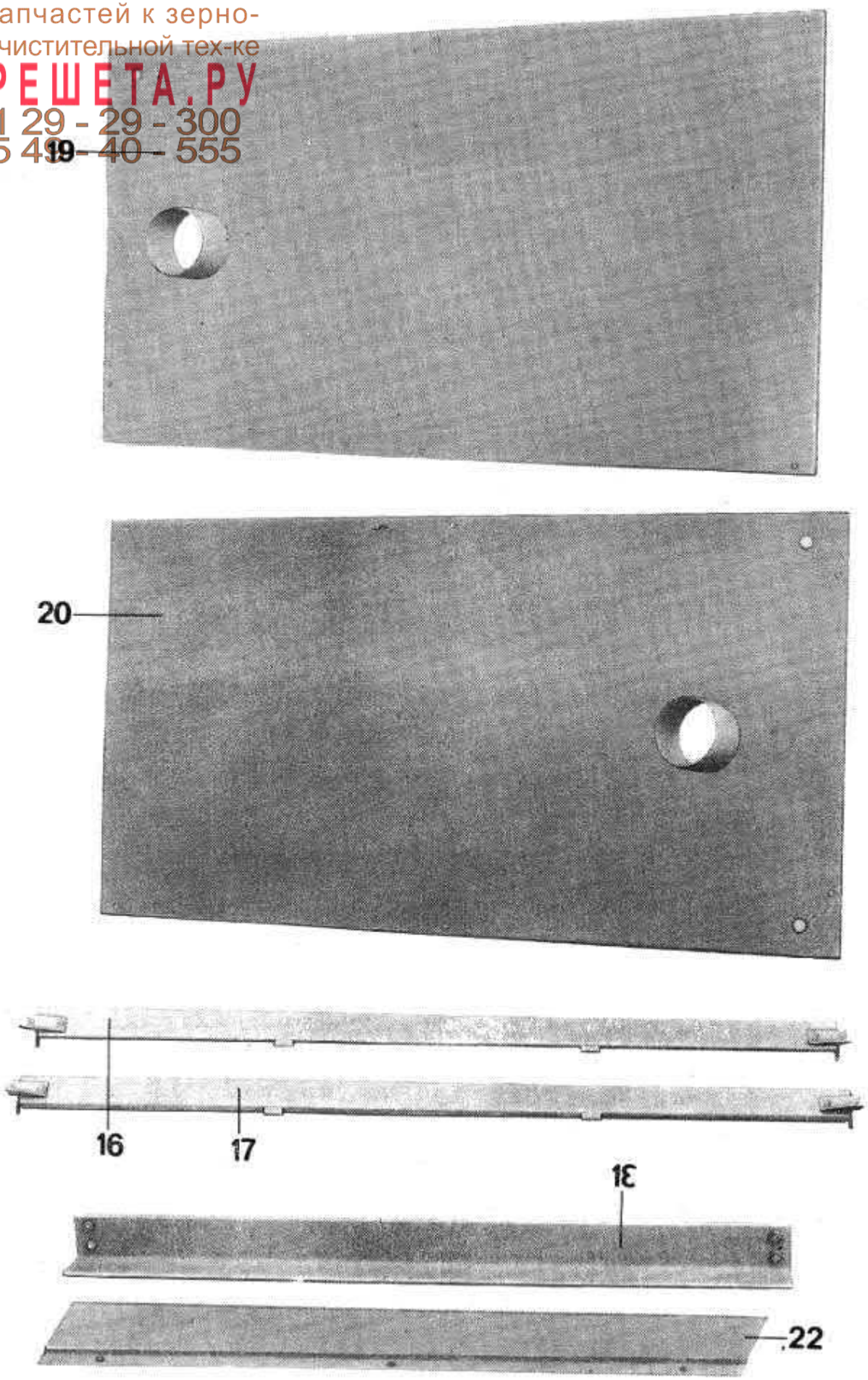

Интернет- магазин
запчастей к зерно-
очистительной тех-ке
РЕШЕТА.РУ
+7 861 29 - 29 - 300
+7 905 49 - 40 - 555

ТАБЛИЦА 4

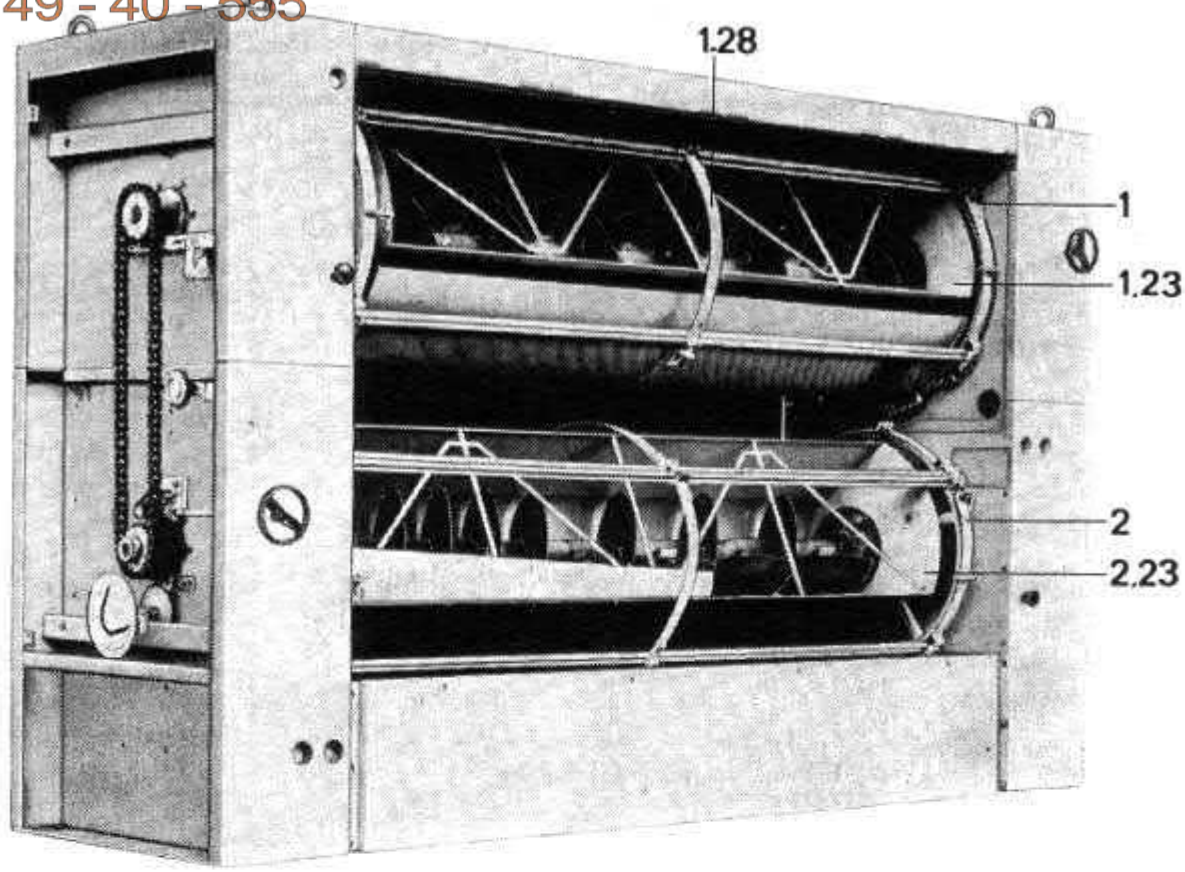

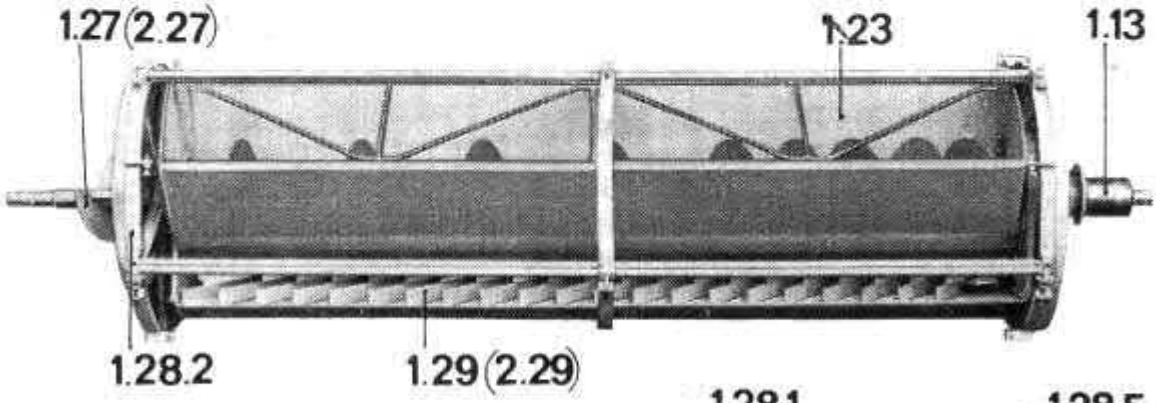

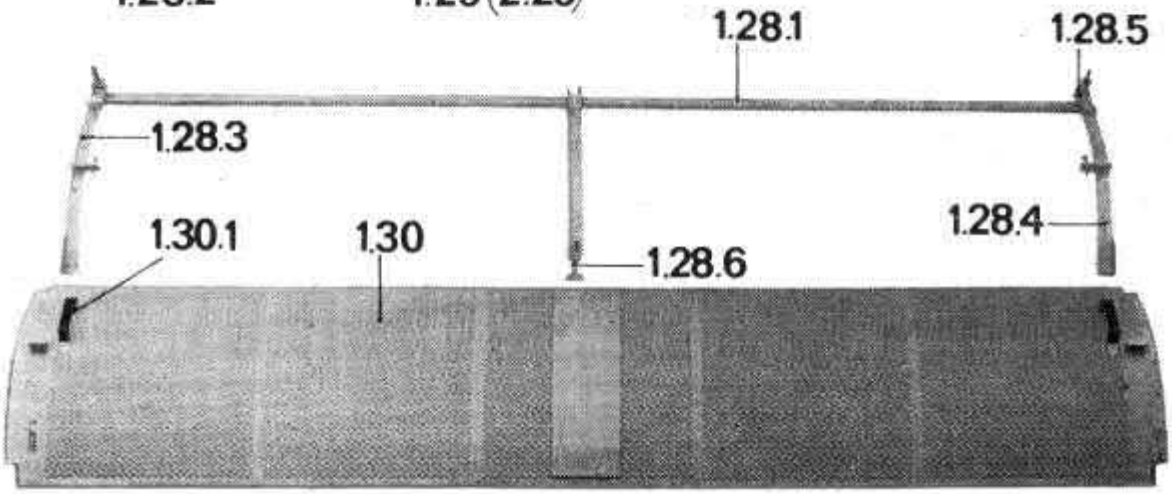

Интернет- магазин
запчастей к зерно-
очистительной тех-ке
РЕШЕТА.РУ
+7 861 29 - 29 - 300
+7 905 49 - 40 - 555

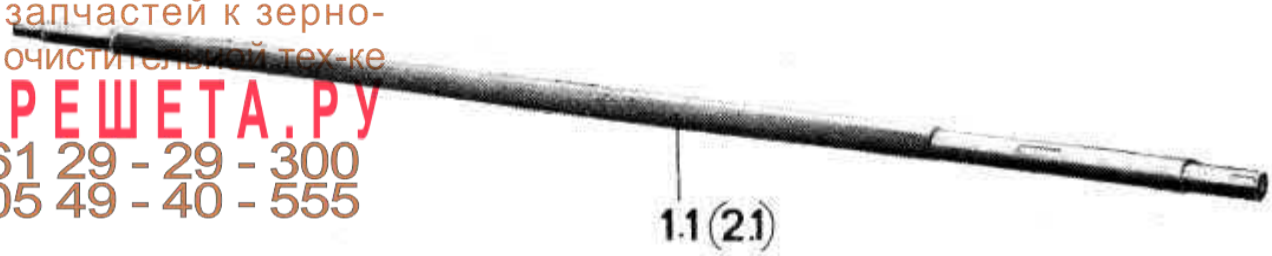

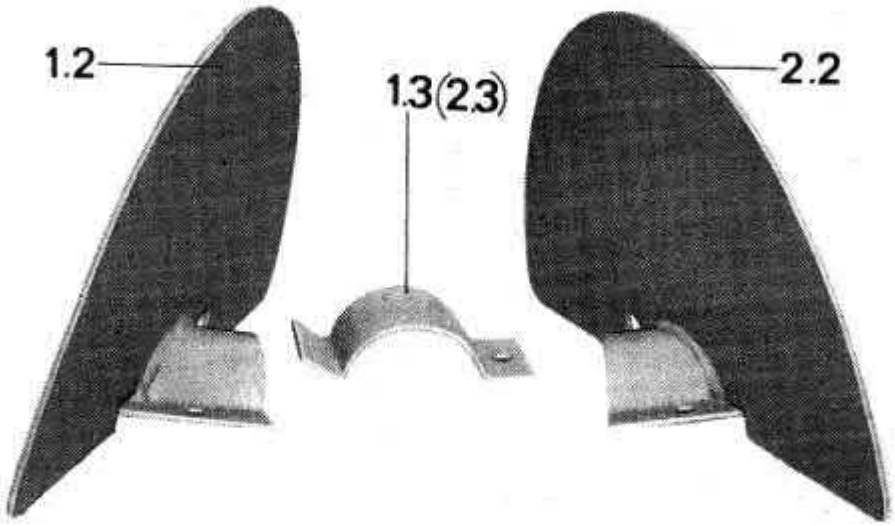

Интернет- магазин
запчастей к зерно-
очистительной тех-ке
РЕШЕТА.РУ
+7 861 29 - 29 - 300
+7 905 49 - 40 - 555

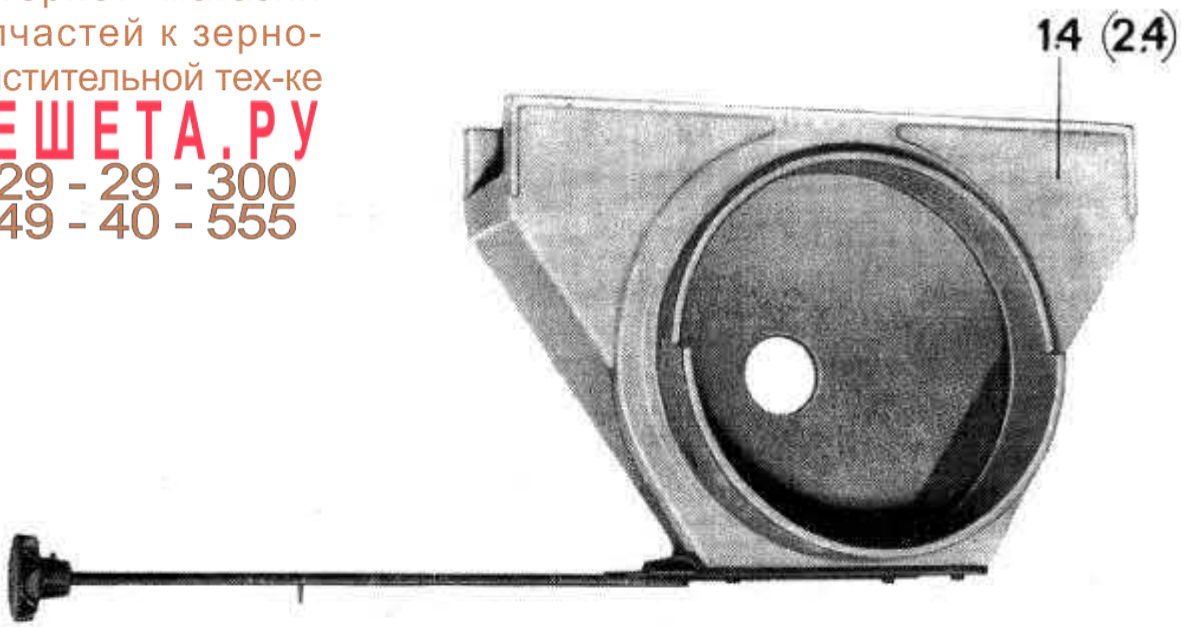

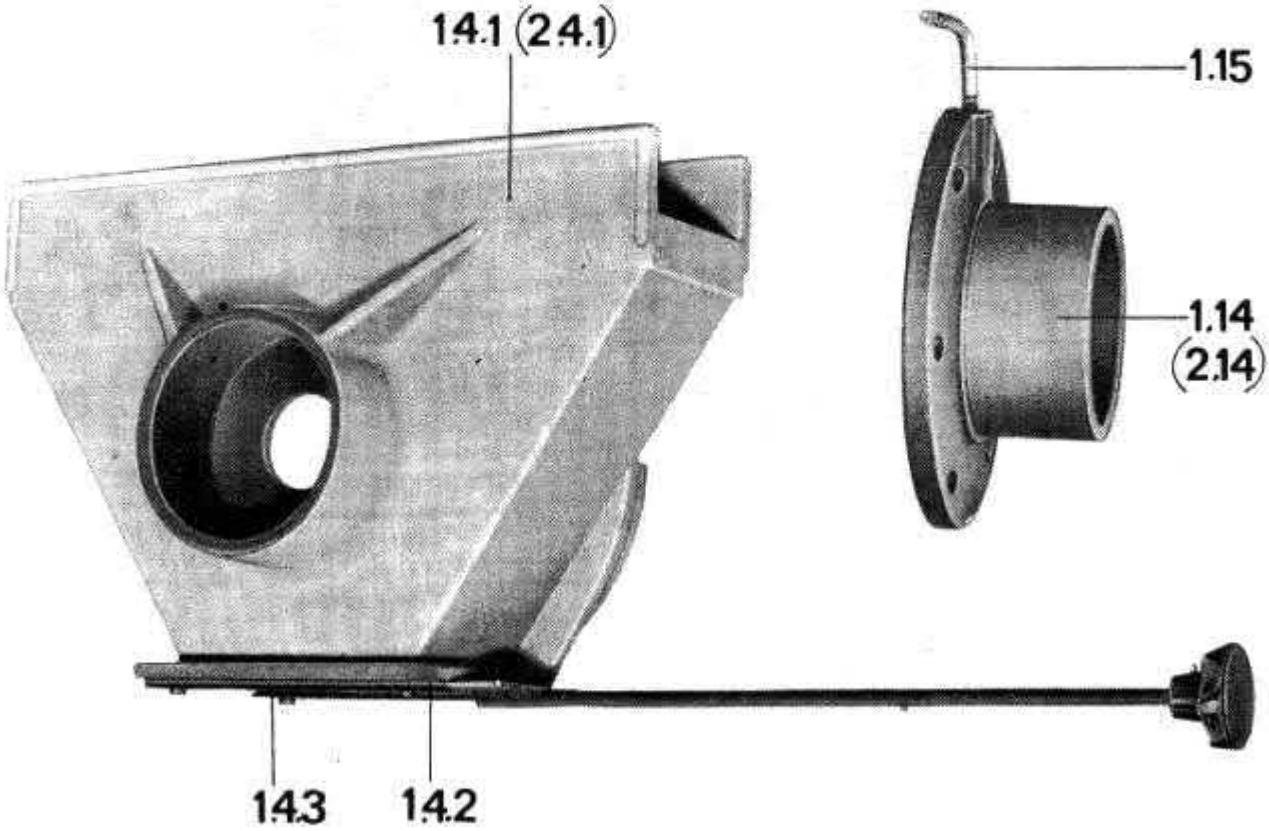

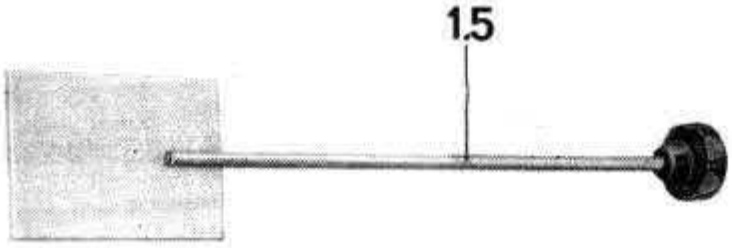

Интернет- магазин
запчастей к зерно-
очистительной тех-ке
РЕШЕТА.РУ
+7 861 29 - 29 - 300
+7 905 49 - 40 - 555

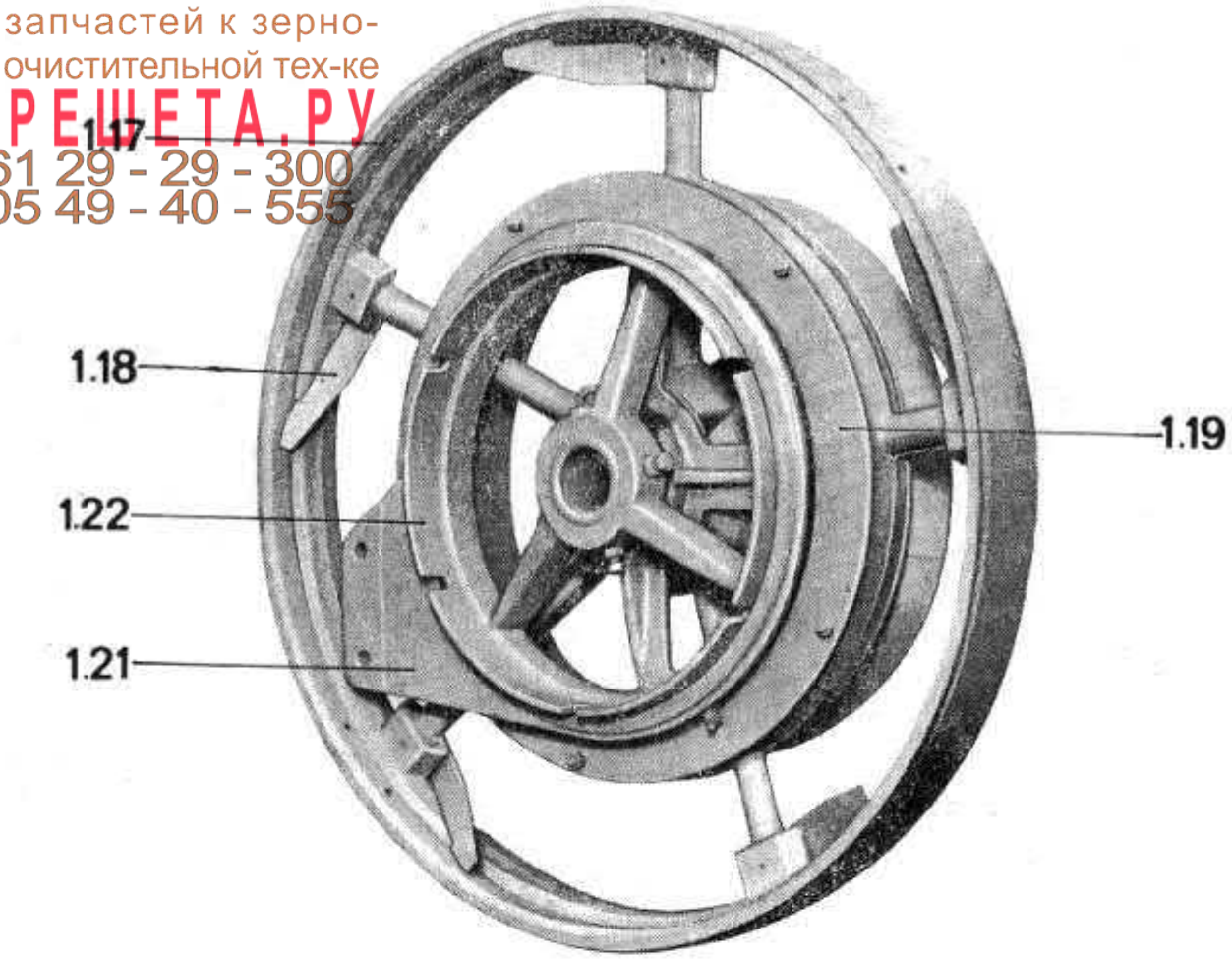

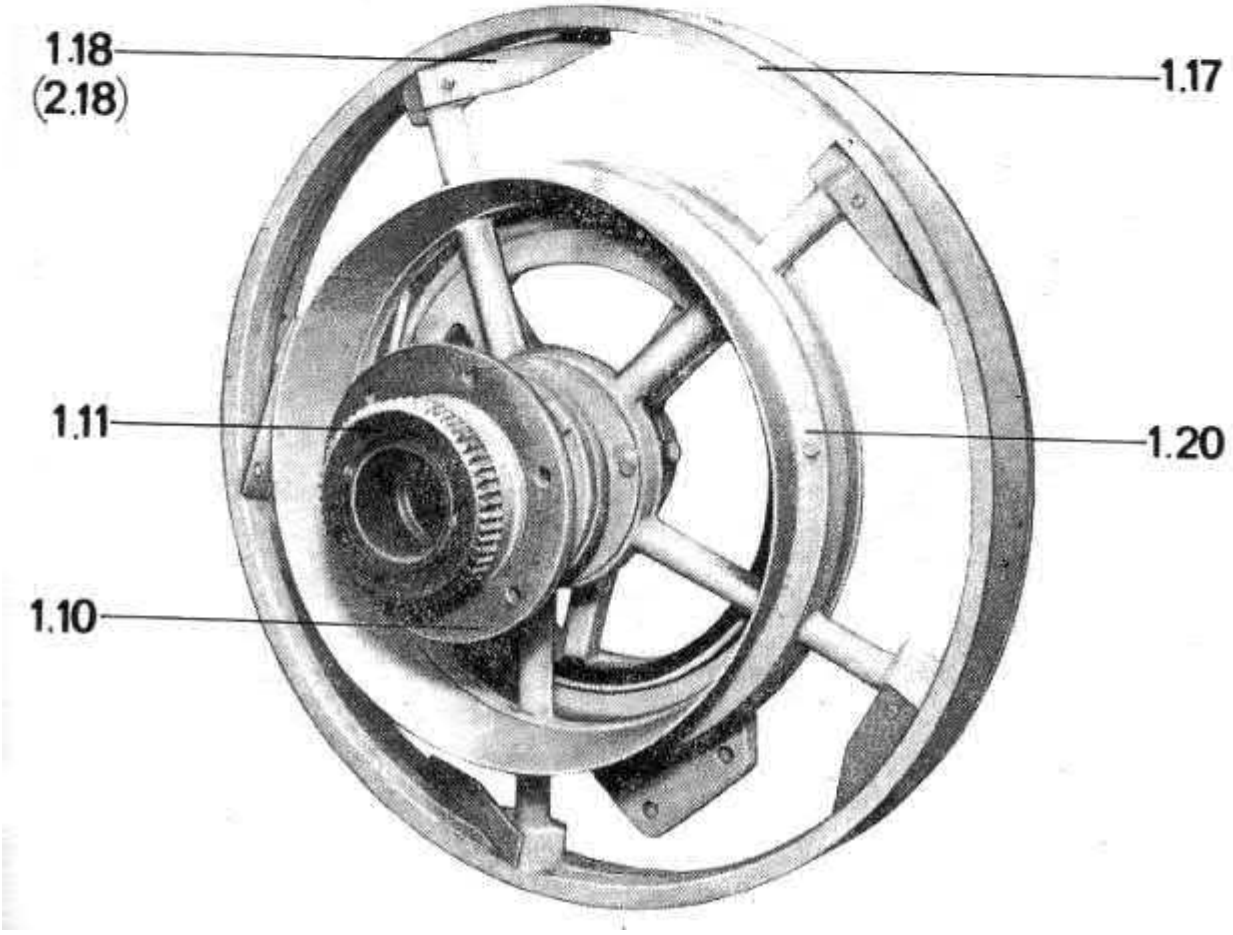

Интернет- магазин
запчастей к зерно-
очистительной тех-ке
РЕШЕТА.РУ
+7 861 29 - 29 - 300
+7 905 49 - 40 - 555

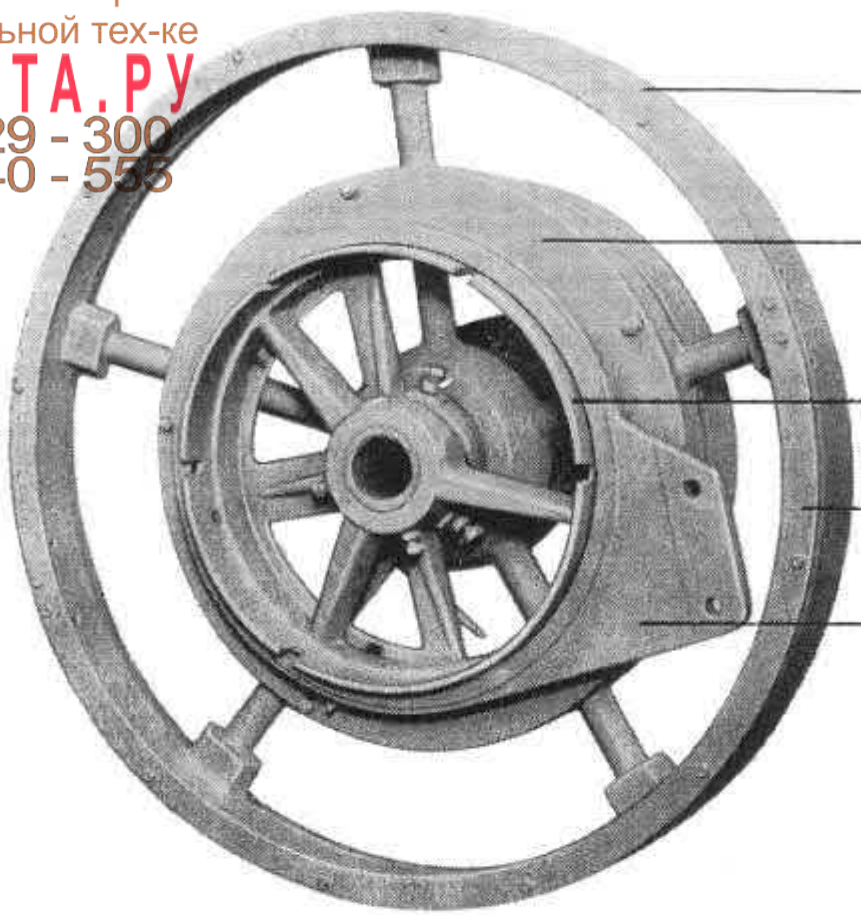

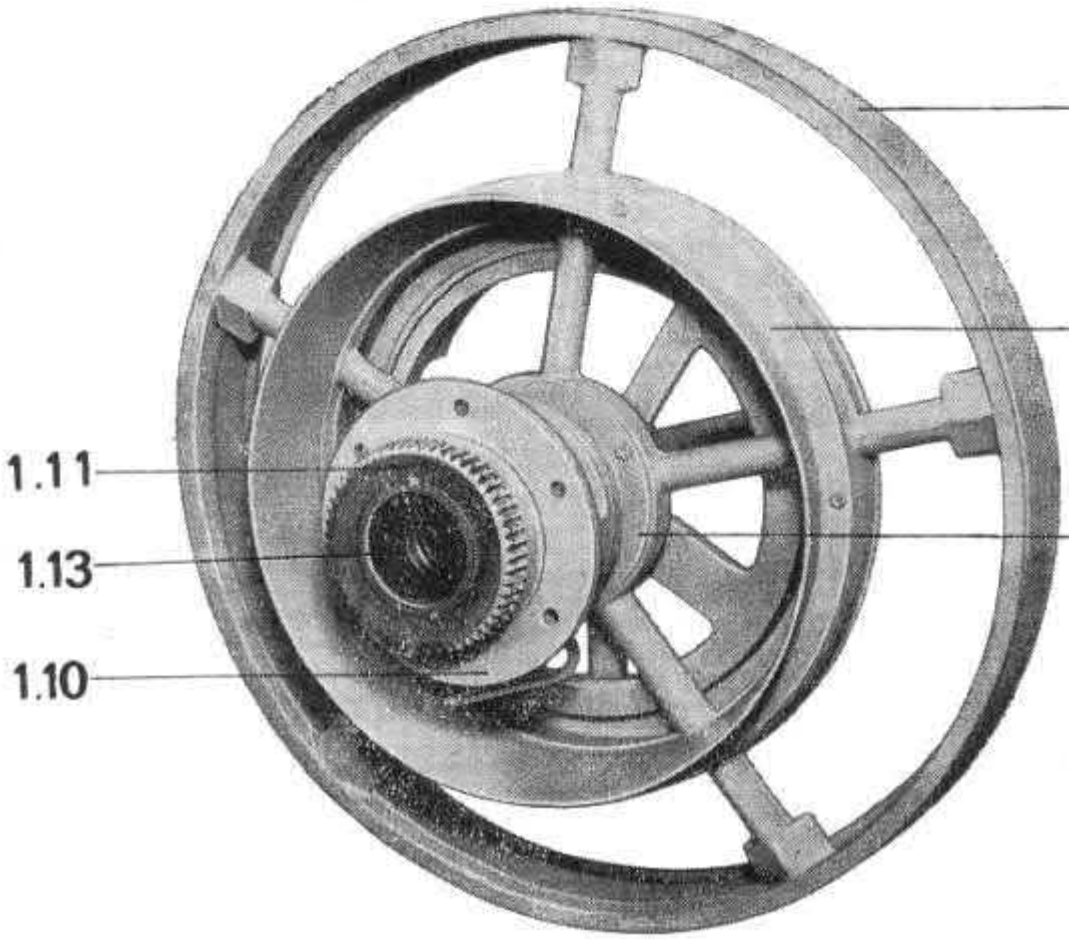

Интернет- магазин
запчастей к зерно-
очистительной тех-ке
РЕШЕТА.РУ
+7 861 29 - 29 - 300
+7 905 49 - 40 - 555

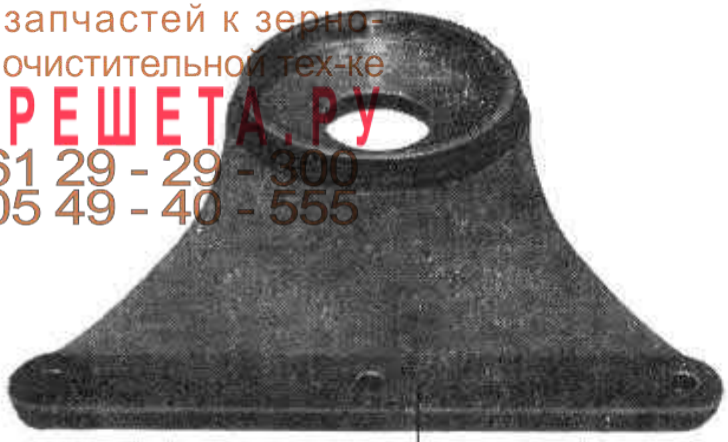

1.26

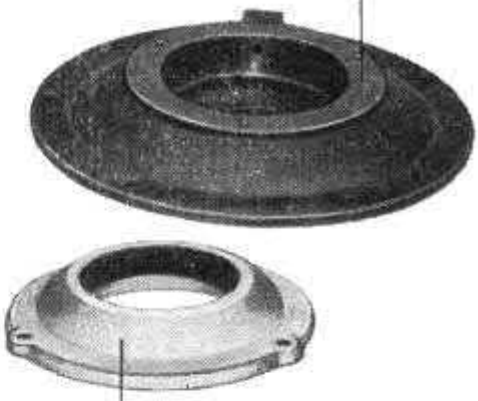

1.24

1.25

1.20

1.10

1.11

1.12

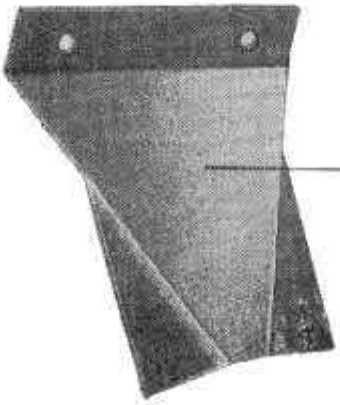

2.33
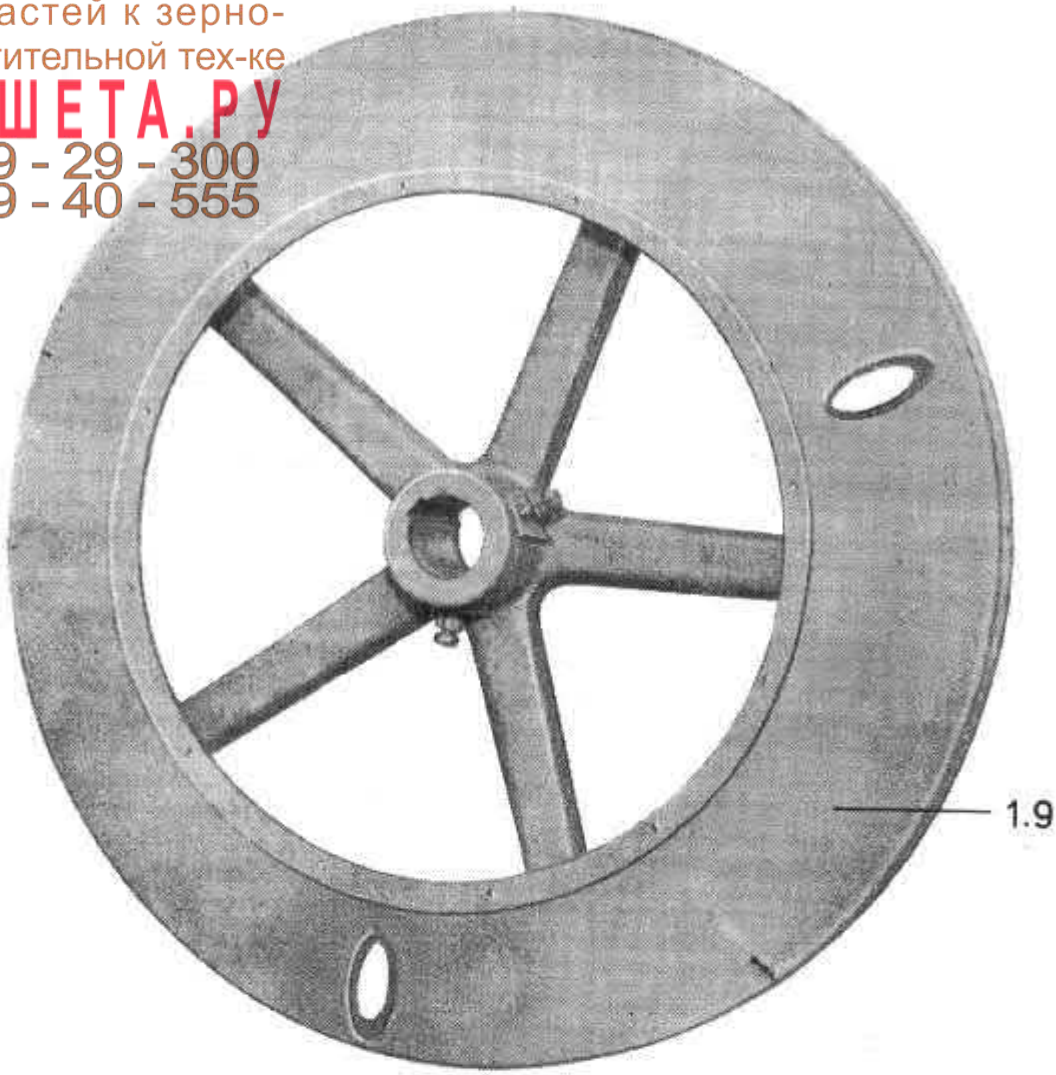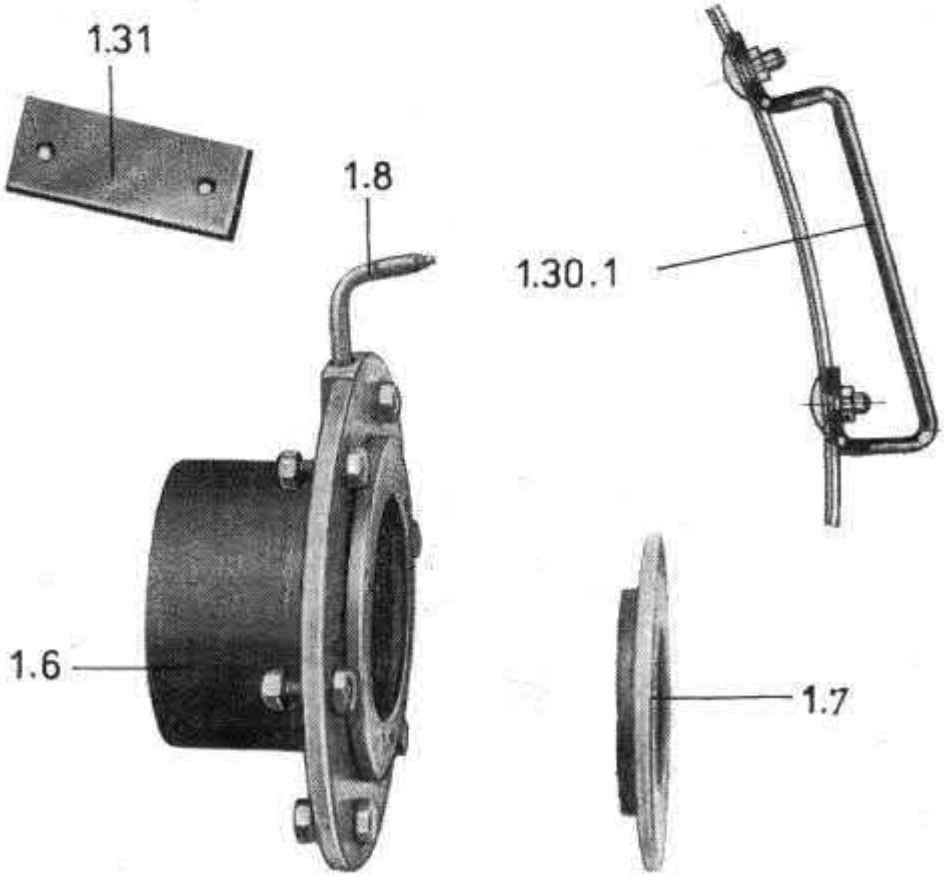
Интернет- магазин
запчастей к зерно-
очистительной тех-ке
РЕШЕТА.РУ
+7 861 29 - 29 - 300
+7 905 49 - 40 - 555